Instrucciones de uso

Pretty Tap Pro (Sterile filtration) | Pretty Tap Bio (Active filtration) | Pretty Tap Medical (Medical filtration)

Los filtros Pretty Water son productos de alta calidad, fabricados para adecuarse a los estandares.

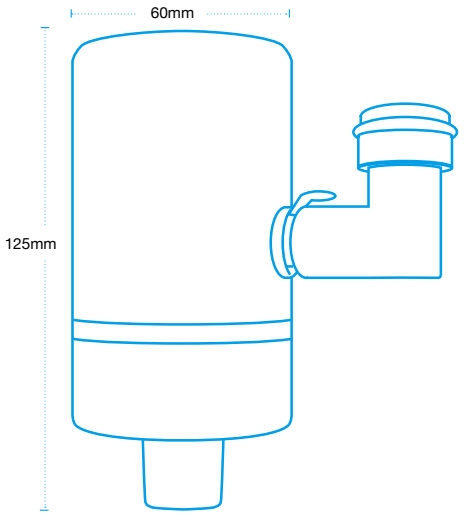

Siga atentamente las instrucciones:

Almacenamiento

Almacenar los filtros en condiciones limpias, secas y en su envase original.

Hasta 6 meses de duración:

Pretty Tap Pro (Sterile filtration)

Pretty Tap Medical (Medical filtration)

Condiciones de uso

La durabilidad se puede ampliar o reducir dependiendo de la calidad del agua y su uso.

Hasta 2 meses de duración:

Pretty Tap Bio (Active filtration)

Conexiones aireador macho

Conexiones aireador hembra

Instalación

1

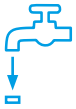

Retirar el aireador/ regulador de su grifo.

2

Instale el aireador macho o hembra según el tipo de grifo. Ver Croquis lateral.

3

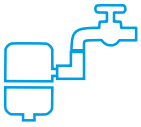

Instale el filtro presionando suavemente con una ligera rotación para favorecer la instalación, al colocarlo correctamente se oirá un “click”.

4

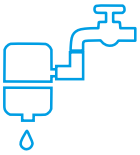

Abra el grifo para comprobar que sale agua por el filtro, si no es así, el filtro no está correctamente instalado y se ha de volver a colocar siguiendo los pasos anteriores.

5

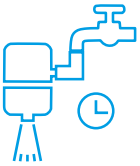

Dejar correr el agua unos minutos.

Desistalación

6

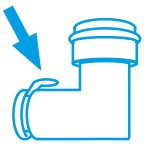

Para retirar el filtro a cambiar, pulse el botón del conector, mostrado en la figura superior, y estire suavemente del filtro.

6

Para colocar un nuevo filtro siga las instrucciones desde el punto nº 3.

V.03-2023

Para más información:
prettywater.com
info@prettywater.com
+34 93 372 65 84

C. Juan Ramón Jiménez, 1
08960 - Sant Just Desvern
Barcelona - España

Pretty Water